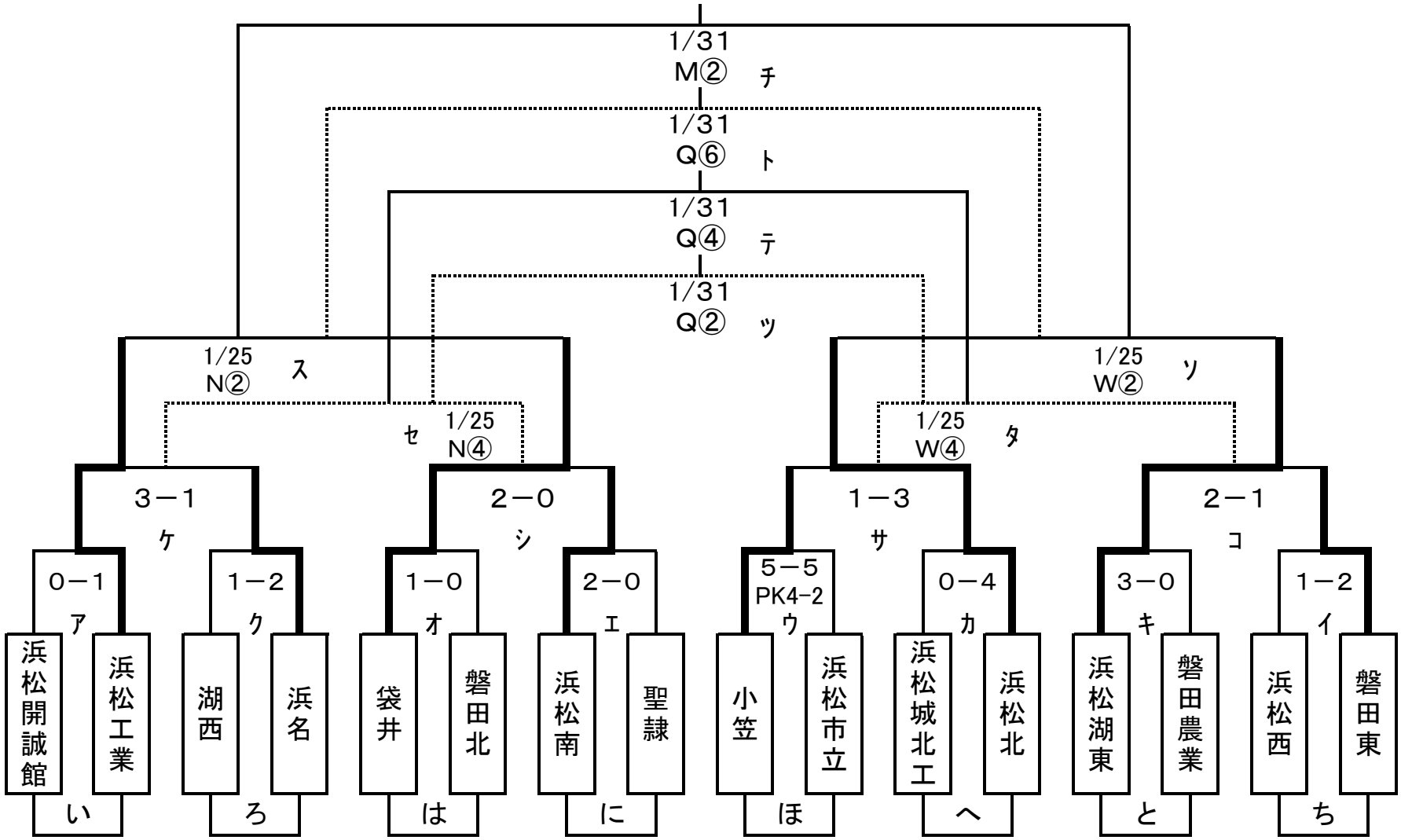
1/31
M②
チ
1/31
Q⑥
ト
1/31
Q④
テ
1/31
Q②
ッ
1/25
N②
ス
1/25
N④
セ
1/25
W②
ソ
1/25
W④
タ
3－1
ケ
2－0
シ
1－3
サ
2－1
コ
0－1
ア
1－2
ク
1－0
オ
2－0
エ
5－5
PK4-2
ウ
0－4
カ
3－0
キ
1－2
イ
浜松開誠館
浜松工業
湖西
浜名
袋井
磐田北
浜松南
聖隷
小笠
浜松市立
浜松城北工
浜松北
浜松湖東
磐田農業
浜松西
磐田東
い
ろ
は
に
ほ
へ
と
ち