ＮＴＴ西日本グループカップ
第47回静岡県ユースＵ－１２サッカー大会　組合せ

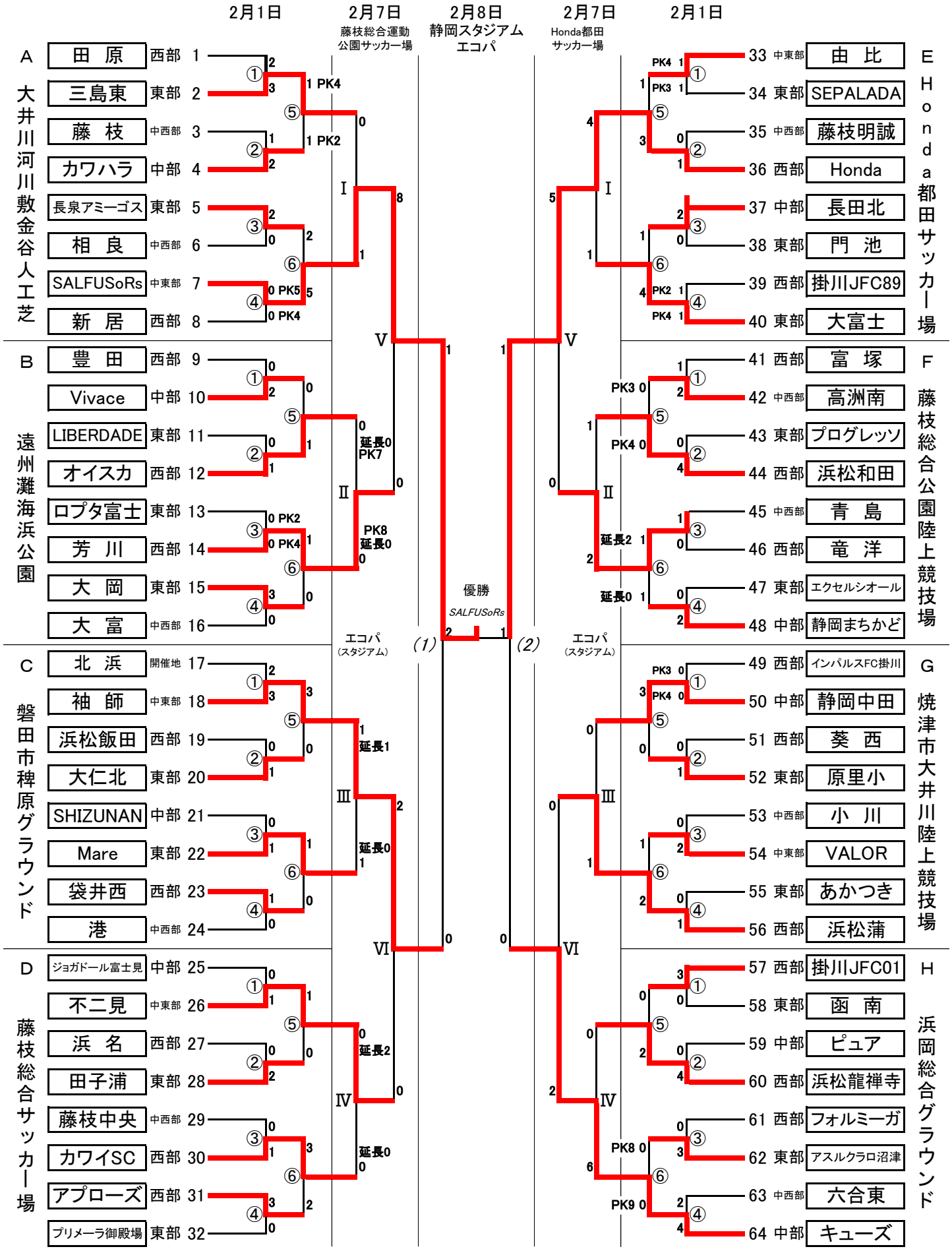

優勝 SALFUS oRs　**準優勝** Honda FC　**第3位** 袖師SSS　キューズFC

最優秀選手　SALFUS oRs　**加納　大**

フェアプレー賞　三島東SSS　大富士FC　オイスカFC　高洲南SSS　北浜SSS　静岡中田SSS　藤枝中央　浜松龍禅寺FC