決勝トーナメント組み合わせ

1	第１シード	A１位	
2			
3			
4	第９シード	I１位	
5			
6	第８シード	H１位	
7	第５シード	E１位	
8			
9	第１２シード	L１位	
10			
11			
12	第４シード	D１位	
13	第３シード	C１位	
14			
15			
16	第１１シード	K１位	
17			
18	第６シード	F１位	
19	第７シード	G１位	
20			
21	第１０シード	J１位	
22			
24	第２シード	B１位	

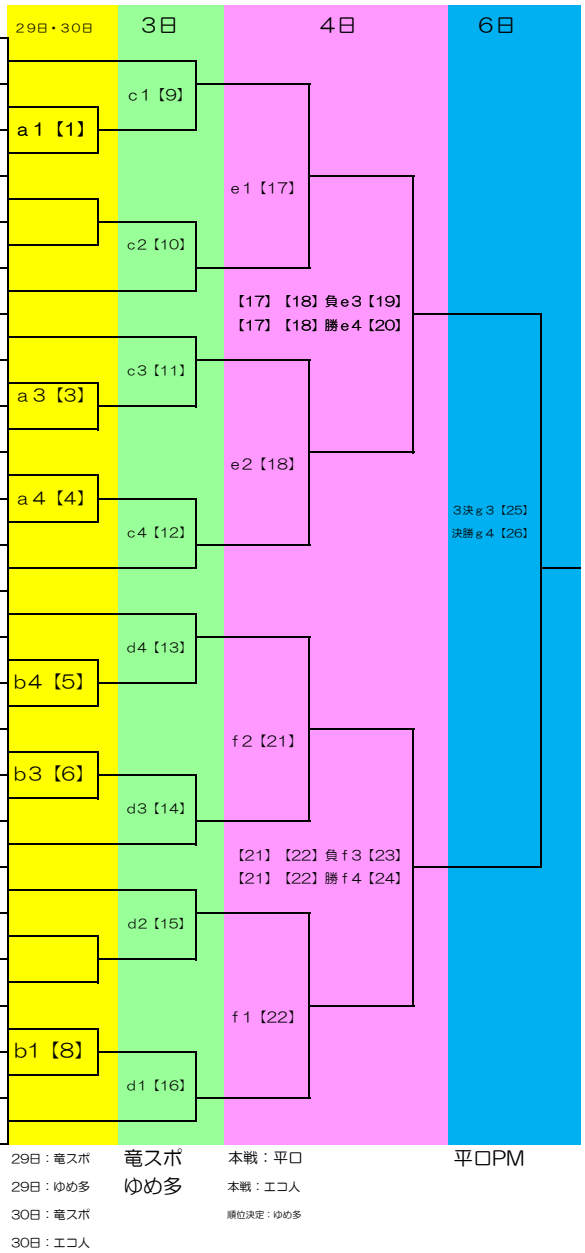

４日順位決定戦（平口・エコパ人工芝）

５位～８位決定戦

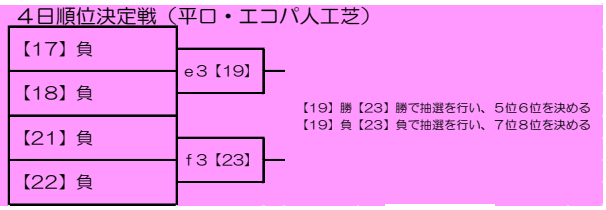

４日順位決定戦（ゆめりあ多目的）

９位～１０位決定戦

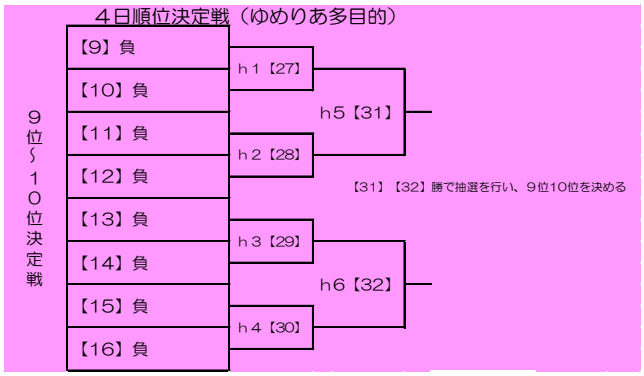

試合時間

		３日各会場		４日平口・エコ人（本戦）		４日ゆめりあ多目的（順位決定戦）		６日平口（３決・決勝）	
1	9:30	1	9:30	1	9:30	1	9:00	1	14:00
2	10:40	2	10:40	2	10:40	2	10:10	2	15:10
3	11:50	3	11:50	２終了後90分後		3	11:20		
4	13:00	4	13:00	3	13:10	4	12:30		
				4	14:20	5	14:40		
						6	15:50		