第47回レッドウイング・ホンダカップ　決勝トーナメント

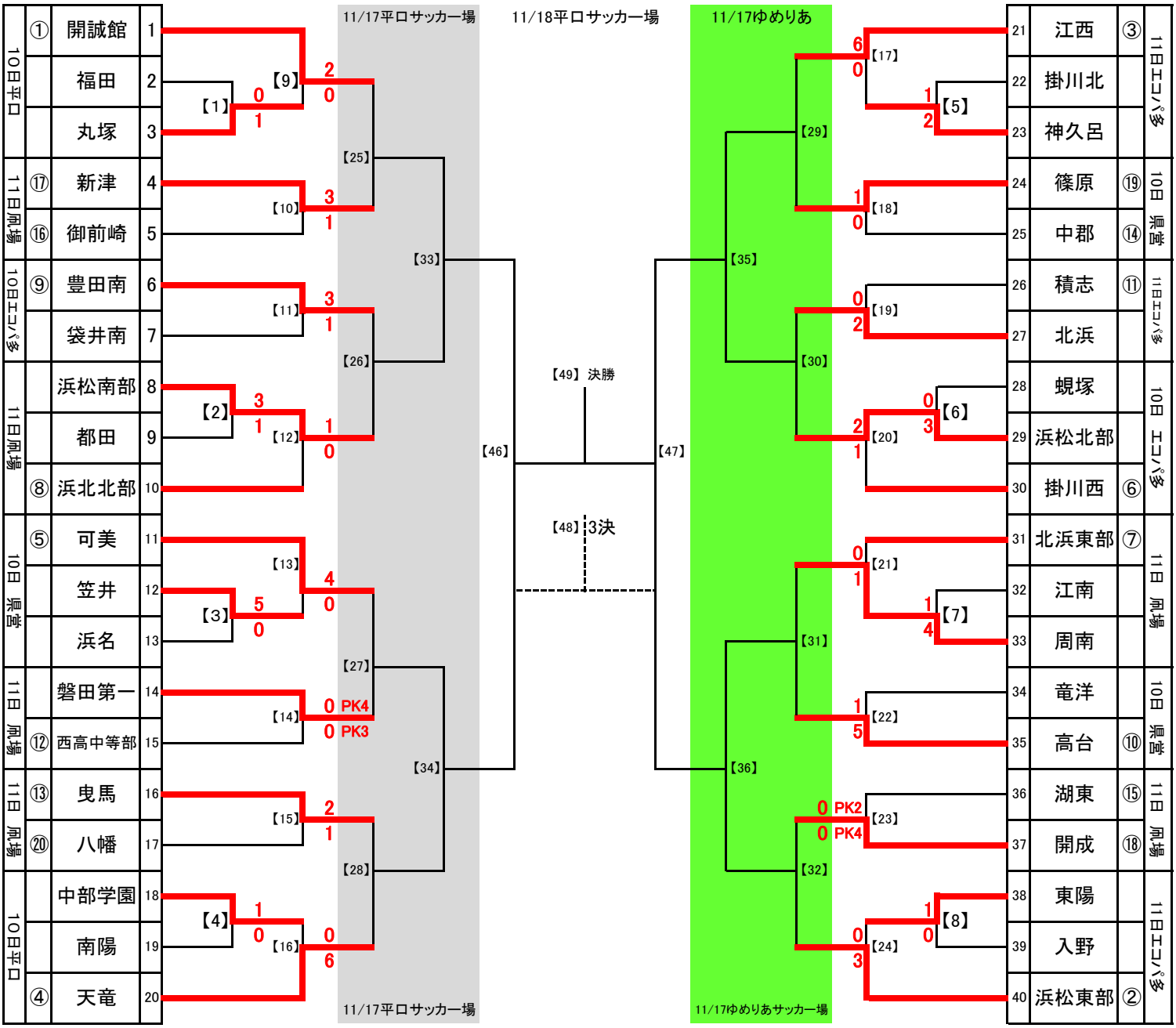

順位決定戦

23日　平口サッカー場

5～8位決定戦（雨天中止時は抽選）

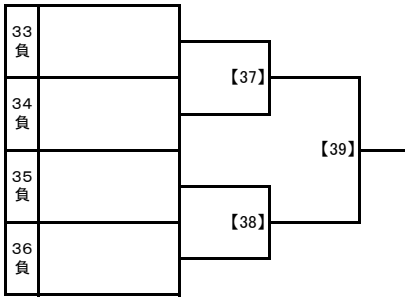

県大会出場校決定戦

23日　雄踏亀崎球技場

9～12位決定戦（雨天の場合は平口サッカー場）

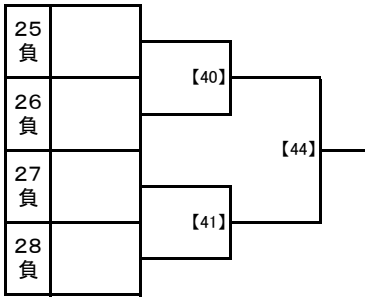

23日　雄踏亀崎多目的

9～12位決定戦（雨天の場合は平口サッカー場）

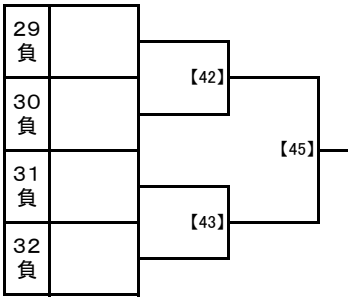

【44】勝・【45】勝で抽選→ 9位・10位決定
【44】負・【45】負で抽選→11位・12位決定